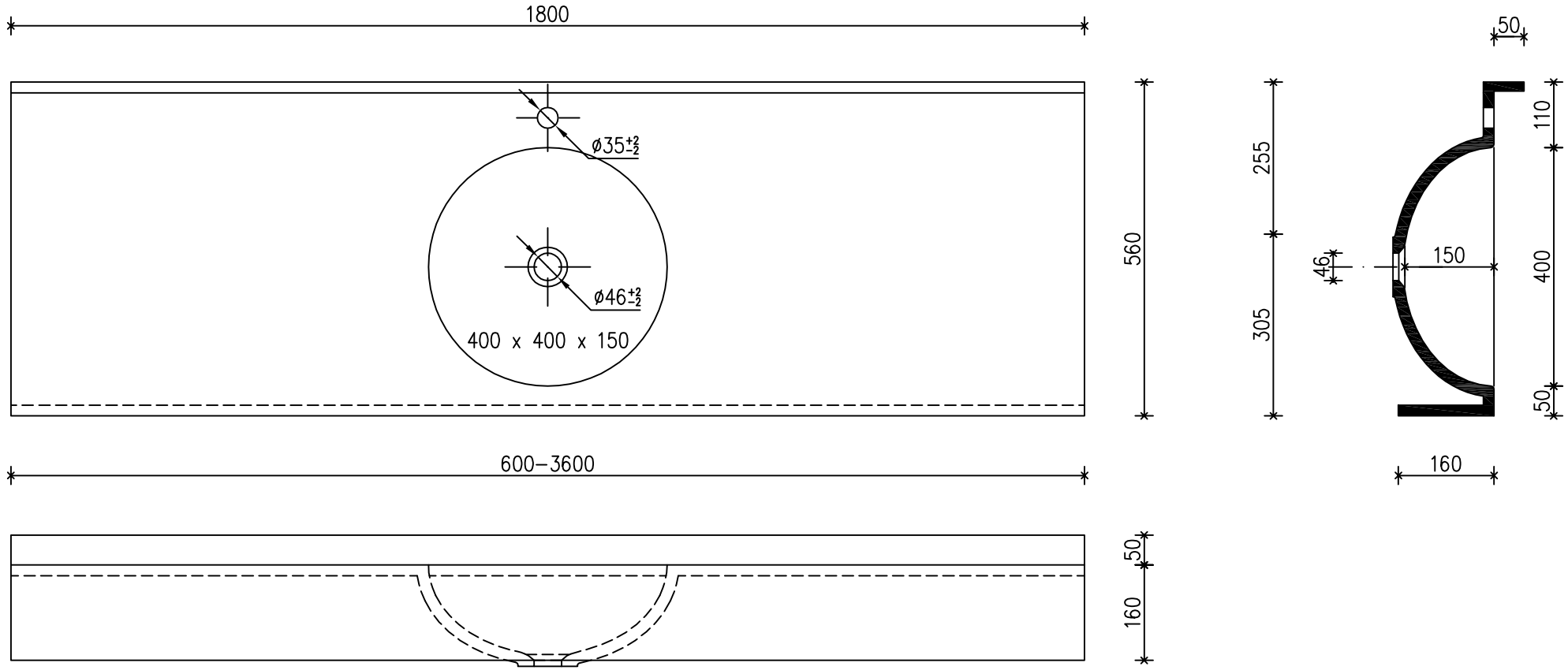

Maßstab: 1 : 10	MODELL: TOPLINE RONDO 40C 560			SPEZIFIKATION:
Erstellt:				Material: Mineralwerkstoff
Gezeich.: A. Seitz				Oberfläche/Farbe:
Geändert:				Maße: BREITE: TIEFE: HÖHE:
Datei:				GESAMT:
Verzeich.:				TISCHFLÄCHE: 560
Zeichnungsname:				BECKEN: 400 400 150
				SPRITZKANTE: 10–100
				FRONTSCHÜRZE: 30–200
Design+Copyright H.P.Lehmann	Hahnloch: –Ja ☒ –Nein ☐	Fixmaß (Seiten geschlossen) ☐	Kleenexbox ☐	Alle Maße in mm, Konstruktionsbedingte Abweichungen möglich
	Überlauf: –Ja ☐ –Nein ☐	Variable Breiten ☐	Handtuchhalter ☐	
		Seitenverschluß: Links ☐ Rechts ☐	Seifenspender ☐	
			Befestigungsteile ☐	

stratus
Waschtische nach Maß

Bad & Form-Elemente GmbH
Eschbacher Weg 19
73734 Esslingen
Tel.: 07 11 - 34 56 220
Fax: 07 11 - 34 56 181
info@stratus-waschtische.de
www.stratus-waschtische.de